PIANTA
Elettromeccanica e Piping

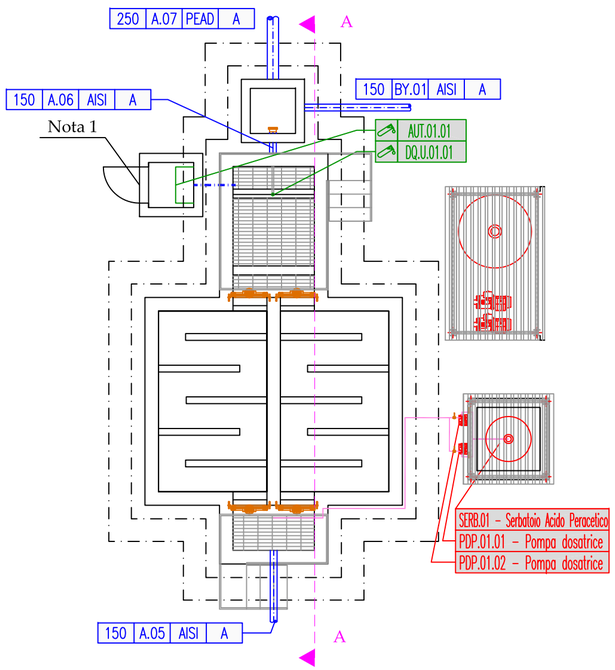

PIANTA
Ingombri

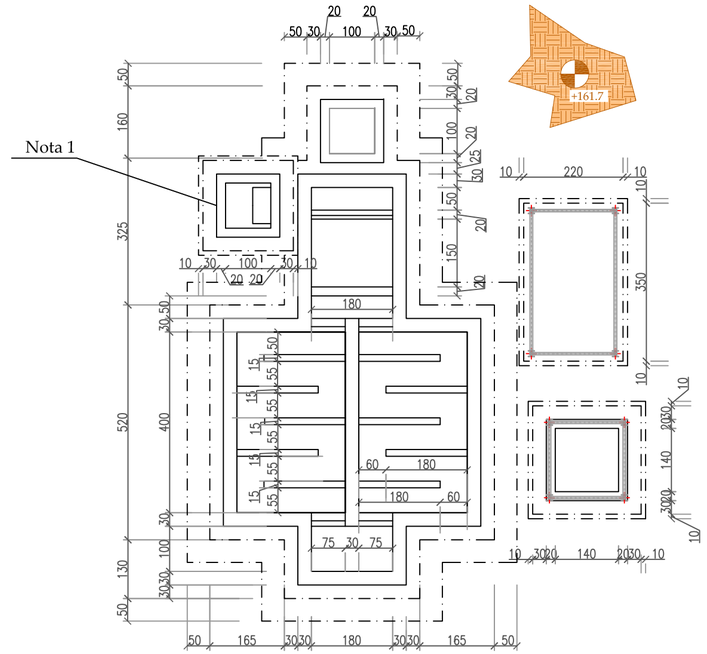

SEZIONE A-A

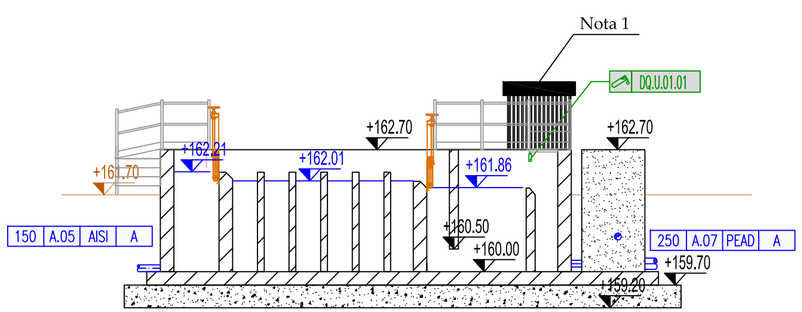

PROSPETTO NORD-EST

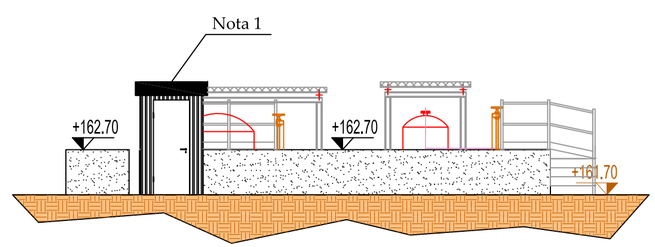

Nota 1: Installazione del campionatore entro un box di dimensioni in accordo con quanto previsto dal PTA Veneto su apposita platea (dimensioni minime utili 1,0m x 1,0m H=2,0m)

LEGENDA FLUSSI

- Linea Acque
- Linea Chemicals
- Linea Sezioni

LEGENDA PIPING

Fluido: - A Acque

- Fluido
- Materiale tubazione
- Numero linea
- Diametro tubazione

LEGENDA ELETTROMECCANICA E SISTEMI DI MISURA

PDP.01.01 – Pompa dosatrice
Codice Disciplinare Forniture

AUT.01.01
Codice Disciplinare Forniture

QUOTE ALTIMETRICHE

+161.86 Pelo libero
+162.70 Opere civili
+161.70 Terreno

Regione Veneto — Provincia di Treviso

REALIZZAZIONE DEPURATORE DI FOLLINA DELLA POTENZIALITA' DI 5.000 A.E.

- I STRALCIO OPERATIVO A 2.500 A.E. -

PROGETTO DEFINITIVO

elaborato	titolo elaborato	scale
D-A.11	*Disinfezione Stato di progetto: piante, sezione e prospetto*	1:100
consegna: Gennaio 2016		

Committente:

Alto Trevigiano Servizi s.r.l.
Via Schiavonesca Priula, 86 - 31044 Montebelluna (TV)
tel: 0423-2928 - fax: 0423-292929
info@altotrevigianoservizi.it

I progettisti:

Ing. Enrico Maria BATTISTONI - Direttore Tecnico
INGEGNERIA AMBIENTE S.r.l.
Via del Consorzio, 39 - 60015 Falconara Marittima (AN)
tel. 071-9162094 - fax. 071-9189580
e_mail: info@ingegneriaambiente.it

Ing. Roberto PICCIAFUOCO
INGEGNERIA AMBIENTE S.r.l.
Via del Consorzio, 39 - 60015 Falconara Marittima (AN)
tel. 071-9162094 - fax. 071-9189580
e_mail: info@ingegneriaambiente.it

	Data	Realizzato da	Verificato da	Il
1° Versione	-	-	-	-
2° Versione	-	-	-	-
3° Versione	-	-	-	-

La proprieta' del presente elaborato e' tutelata a termini di legge. E' vietata qualsiasi forma di riproduzione o di copia non autorizzata.